PERSEO 8310



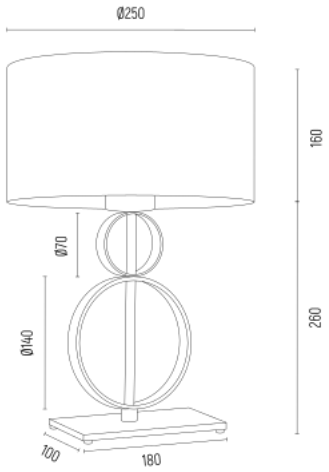

Kod produktu: 8310
EAN: 5902553233148
Wysokość: 420 mm
Szerokość: 250 mm
Głębokość: 100 mm
Źródło światła: E27 (nie zawiera źródła światła) / 230V
Rodzaj oprawy: lampa stołowa 1 pł.
Moc oprawy: 1 x 15W (max)
Norma: IP20
Materiał wykonania: abażur, stal lakierowana
Kolor: śmietankowy, złoty
Waga netto(kg): 1,66
Dodatkowe informacje: włącznik na przewodzie, przewód w kolorze czarnym

P.P.H. ARGON, ul. Szkolna 258, 42-261 Starcza,
NIP: 5731629761,**tel.** + 48 504 437 619, biuro@argon-lampy.pl, www.argon-lampy.pl

Na zdjęciach pokazane jest poglądowe przedstawienie produktów oraz kolorów. ARGON zastrzega sobie prawo do zmiany przedstawionych materiałów i parametrów technicznych produktów. Rzeczywiste dane mogą nieznacznie różnić się ze względu na proces produkcyjny. Podane wymiary oraz informacje techniczne mają charakter informacyjny.