argon®LAMPY

LORD 9051

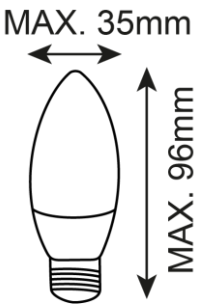

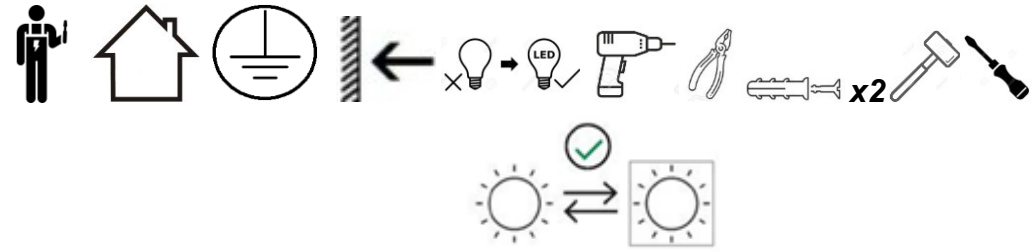

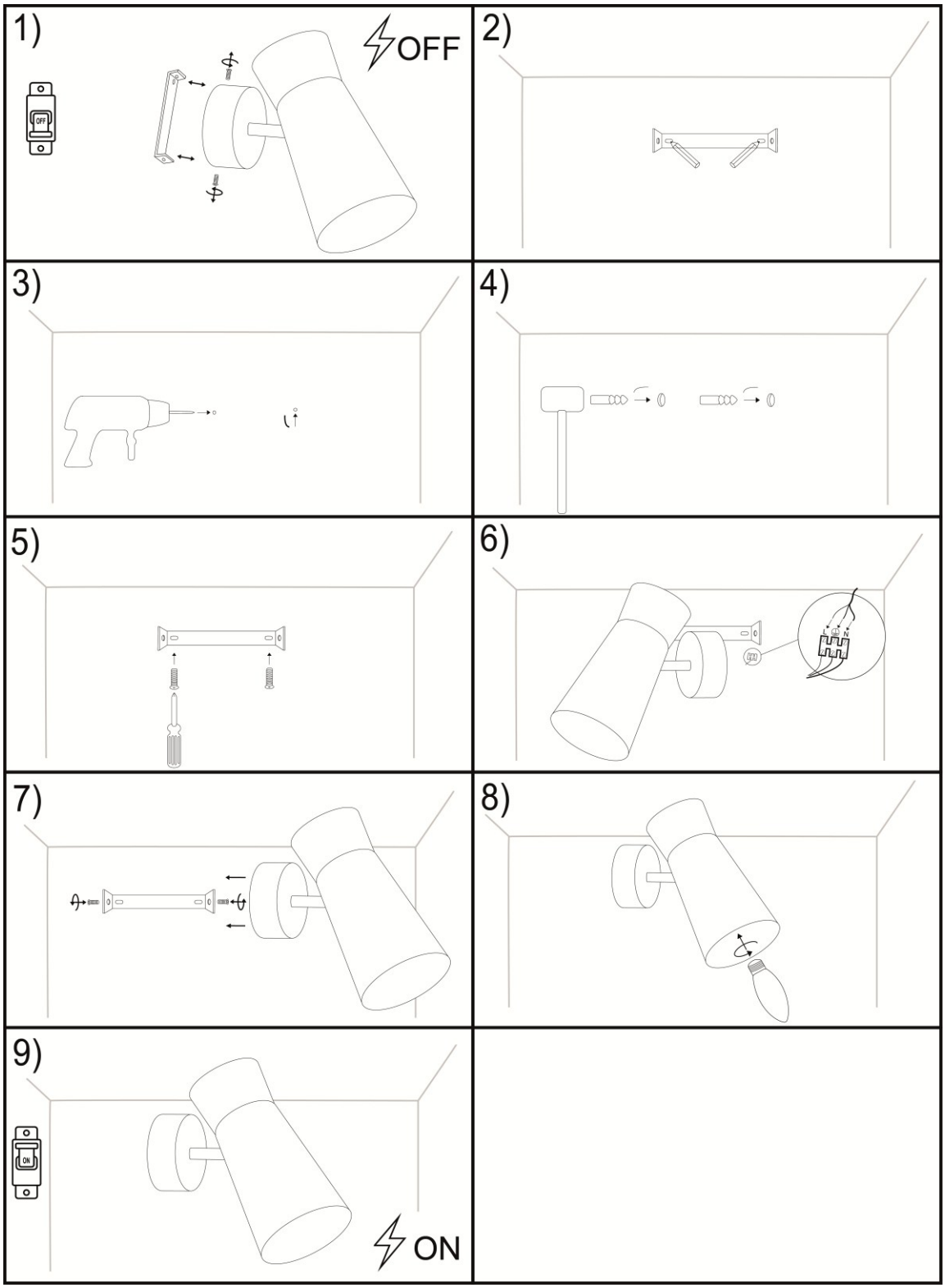

E14 LED MAX 7W *LORD 9051*

P..H. ARGON Zdzisław Tomzik Szkolna 258 42-261 Starcza POLAND NIP: 5731629761 REGON:150245082
tel. +48 34 3140250 mobile: +48 504437619 e-mail: biuro@argon-lampy.pl www.argon-lampy.pl

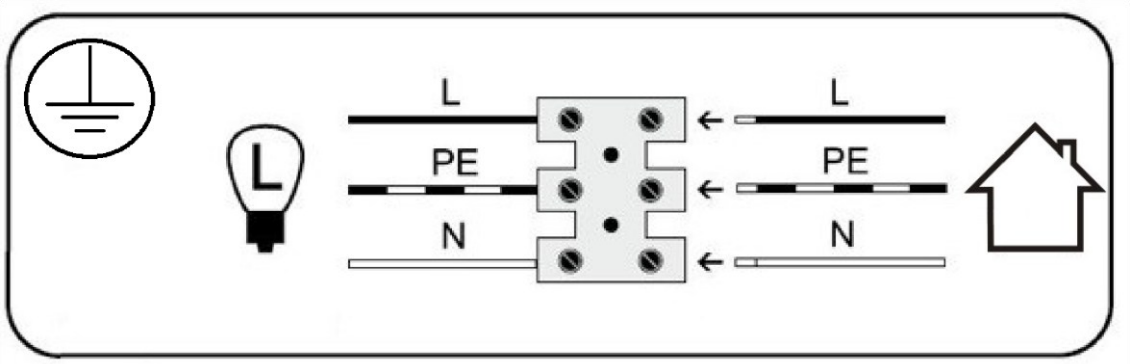

DE

L1
Stromleitung (Phase) braun

L
Stromleitung (Phase) schwarz

PE
Schutzleitung (gelb/grün)

N
Neutraler Leiter (null)

Schutzklasse II Lampe ohne Schutzleitung

Schutzklasse I Lampe mit Schutzleitung

Symbol für den Netzanschluss auf der Lampenseite

Symbol für den Netzanschluss auf der Hausseite

ENG

L1
Power wire (phase) brown

L
Power wire (phase) black

PE
Protective wire (yellow/green)

N
Neutral wire (blue)

Protection class II Lamp without protective conductor

Protection class I Lamp with protective conductor. Protective conductor - symbol.

Symbol for mains connection on the lamp side

Symbol for connection to the mains from the side of the house

PL

L1
Przewód prądowy (faza) brązowy

L
Przewód prądowy (faza) czarny

PE
Przewód ochronny (żółto/zielony)

N
Przewód zerowy (neutralny) niebieski

Klasa ochronna II Lampa bez przewodu ochronnego.

Klasa ochronna I Lampa z przewodem ochronnym. Przewód ochronny - symbol

Symbol Podłączenie do sieci od strony lampy

Symbol Podłączenie do sieci od strony domu