argon®LAMPY

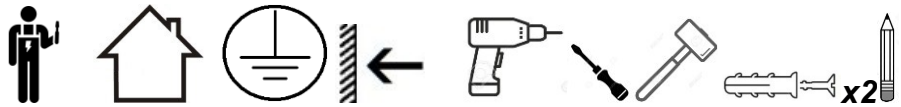

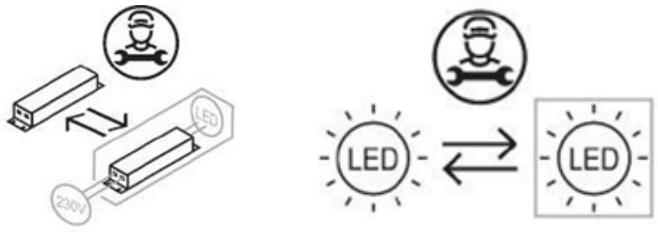

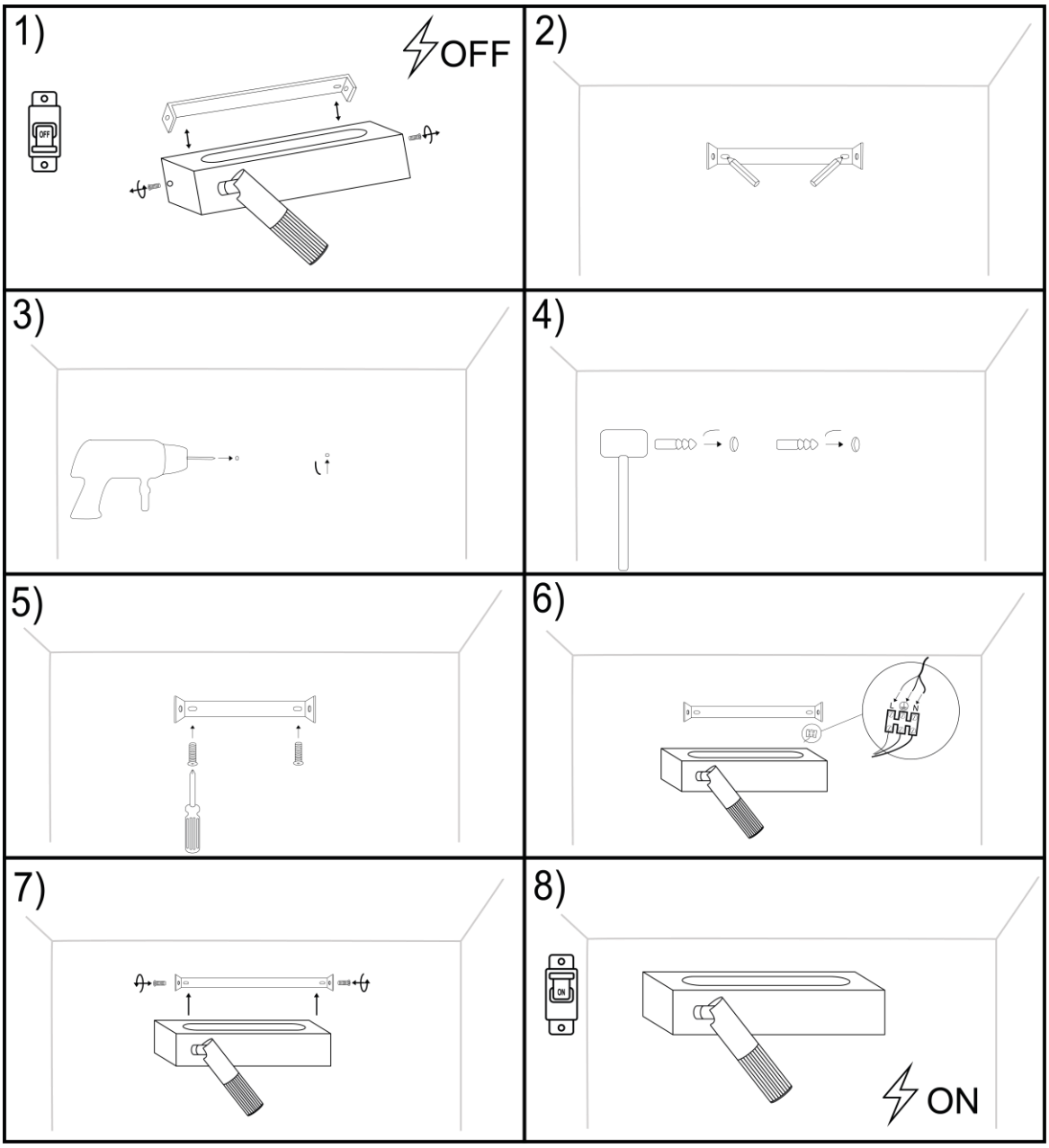

LED LED *CAPRI 7333*

P.P.H. ARGON Zdzisław Tomzik Szkolna 258 42-261 Starcza POLAND NIP: 5731629761 REGON:150245082
tel. +48 34 3140250 mobile: +48 504437619 e-mail: biuro@argon-lampy.pl www.argon-lampy.pl

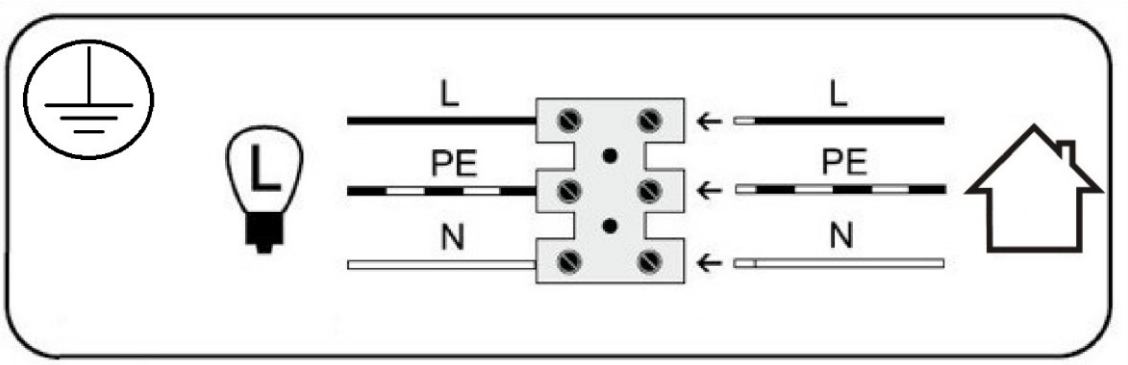

DE

L1	L	PE	N
Stromleitung (Phase) braun	Stromleitung (Phase) schwarz	Schutzleitung (gelb/grün)	Neutraler Leiter (null)
Schutzklasse II Lampe ohne Schutzleitung	Schutzklasse I Lampe mit Schutzleitung	Symbol für den Netzanschluss auf der Lampenseite	Symbol für den Netzanschluss auf der Hausseite

ENG

L1	L	PE	N
Power wire (phase) brown	Power wire (phase) black	Protective wire (yellow/green)	Neutral wire (blue)
Protection class II Lamp without protective conductor	Protection class I Lamp with protective conductor. Protective conductor - symbol.	Symbol for mains connection on the lamp side	Symbol for connection to the mains from the side of the house

PL

L1	L	PE	N
Przewód prądowy (faza) brązowy	Przewód prądowy (faza) czarny	Przewód ochronny (żółto/zielony)	Przewód zerowy (neutralny) niebieski
Klasa ochronna II Lampa bez przewodu ochronnego.	Klasa ochronna I Lampa z przewodem ochronnym. Przewód ochronny - symbol	Symbol Podłączenie do sieci od strony lampy	Symbol Podłączenie do sieci od strony domu

argon®LAMPY